A2000

lattiatermostaatin lämpötilanpudotus 5 °C vastuksella

PISTESARJAT OY

Lattiatermostaatin lämpötilan 5 °C:n pudotus toteutetaan kytkemällä anturikaapelin rinnalle 143 kΩ:n vastus potentiaalivapaan koskettimen avulla.

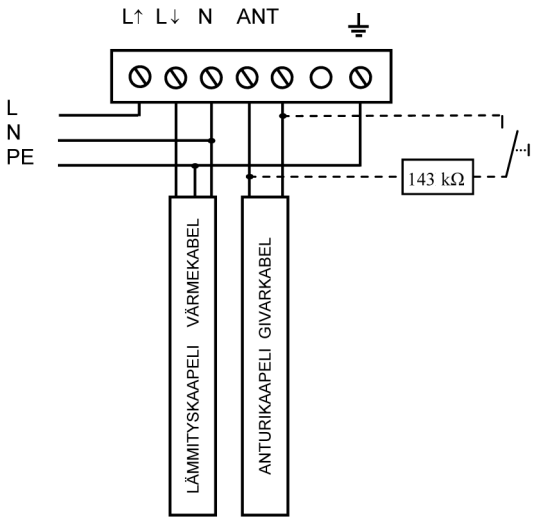

Anturin lämpötila Givarens temperatur	Anturin resistanssi Givarens resistans
- 5 °C	110 kΩ
0 °C	90 kΩ
+ 10 °C	60 kΩ
+ 20 °C	40 kΩ

PISTESARJAT OY
SÄHKÖLÄMMITYKSEN ASIANTUNTIJA

Karvaamokuja 1 • 00380 Helsinki
p. 010-4238 770 • faksi 09 346 3095
www.pistesarjat.fi • info@pistesarjat.fi